GRASPER

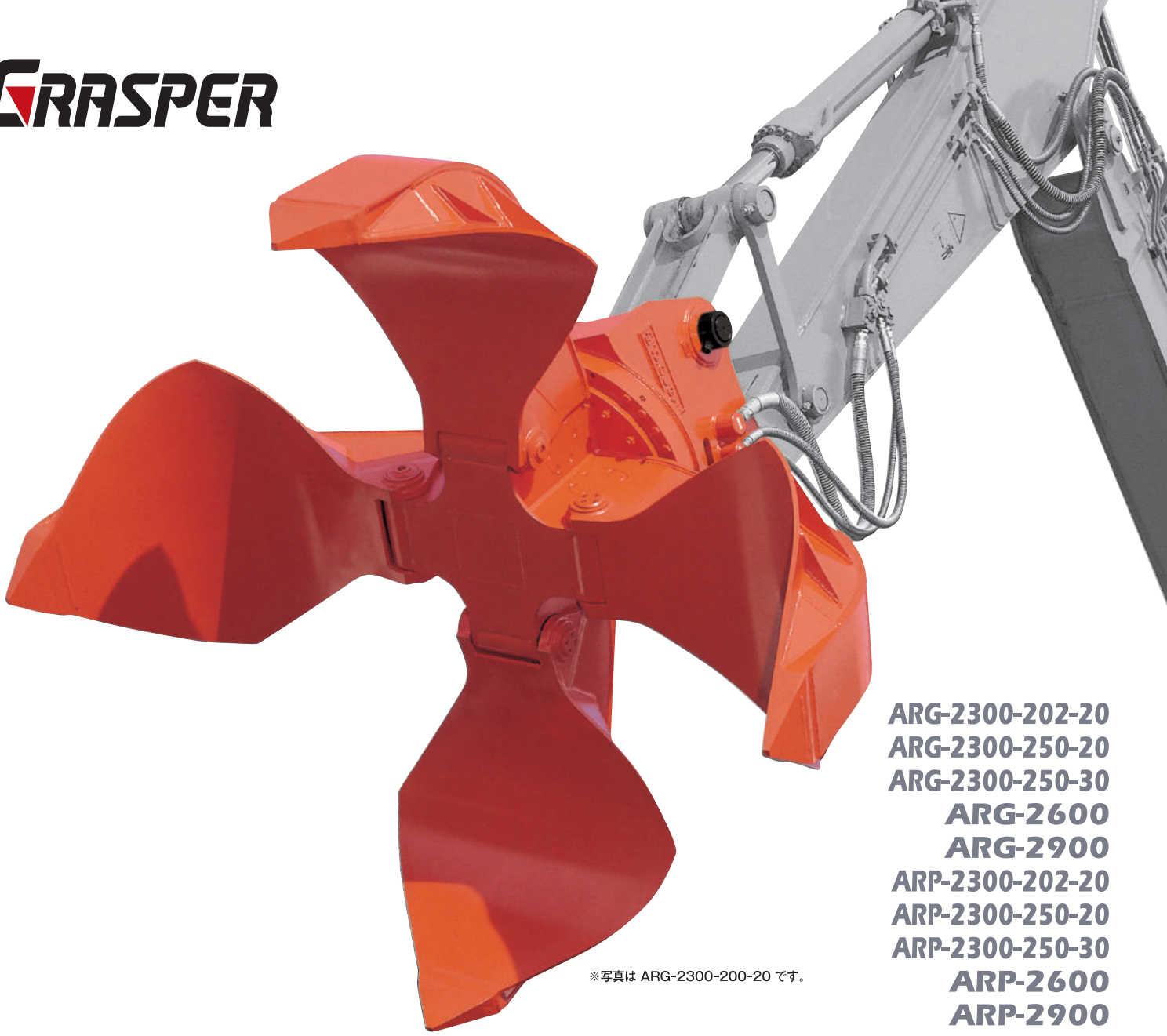

※写真は ARG-2300-200-20 です。

ARG-2300-202-20
ARG-2300-250-20
ARG-2300-250-30
ARG-2600
ARG-2900
ARP-2300-202-20
ARP-2300-250-20
ARP-2300-250-30
ARP-2600
ARP-2900

スクラップ処理・各種荷役作業

オレンジバケット

業界初の完全密閉型で
強い抱込みを実現!

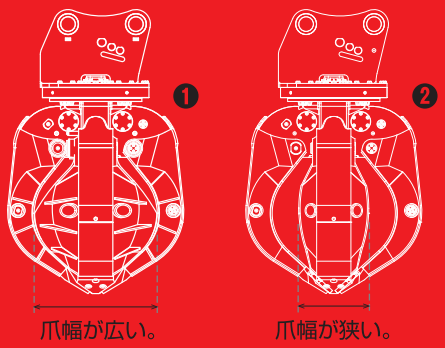

❶オレンジ型（ARG）
爪幅が広く、屑スクラップなどの
比較的長尺小さなスクラップに!

❷フォーク型（ARP）
爪幅が狭く、長尺スクラップなどの
比較的大きなスクラップに!

TAGUCHI

GRASPER

Orange Bucket

スクラップ処理・各種荷役作業

オレンジバケット

ARG-2300-202-20 ARG-2300-250-20 ARG-2300-250-30 ARG-2600 ARG-2900 ARP-2300-202-20 ARP-2300-250-20 ARP-2300-250-30 ARP-2600 ARP-2900

■本体寸法

■オレンジ型(ARG)

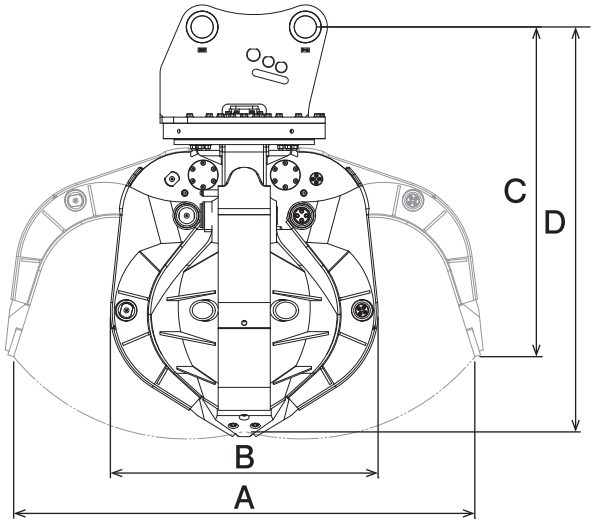

■フォーク型(ARP)

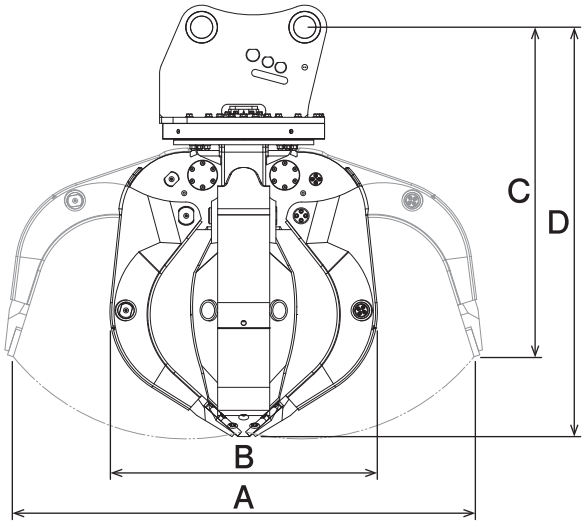

■主な仕様

型式		ARG-2300-202-20 〈ARP-2300-202-20〉	ARG-2300-250-20 〈ARP-2300-250-20〉	ARG-2300-250-30 〈ARP-2300-250-30〉	ARG-2600 〈ARP-2600〉	ARG-2900 〈ARP-2900〉
本体クラスの目安		20～22 ton	22～25 ton		30～37 ton	
最大使用圧力		34.3 MPa				
最大開口幅 A		2300 mm			2600 mm	2900 mm
全幅 B		1340 mm			1580 mm	1750 mm
全高	(開時) C	1610 mm		1650 mm	1870 mm	2020 mm
	(閉時) D	1990 mm		2020 mm	2320 mm	2490 mm
質量		1830 kg 〈1710 kg〉		1980 kg 〈1850 kg〉	2880 kg 〈2750 kg〉	3000 kg 〈2800 kg〉

※ARGはオレンジ型、ARPはフォーク型です。※〈 〉内は、フォーク型の仕様規格です。
※2往復の油圧配管が別途必要です(但し、背圧が2MPa以上の場合にはドレン配管が必要です)。
※クラスが異なる油圧ショベルには取付けることができません。※仕様は、予告なく変更することがあります。

TAGUCHI

https://www.taguchi.co.jp/